© This drawing may without our consent neither duplicated, still third persons submitted or handed over. Offences can after §18 of the Law over mean competition criminal pursuit to involve.

Ausgedruckte Zeichnung unterliegt nicht dem Änderungsdienst!
Printed Drawing is not automatically updated!

© Diese Zeichnung darf ohne unsere Einwilligung weder vervielfältigt, noch dritten Personen vorgelegt oder ausgehändigt werden. Zuwiderhandlungen können nach §18 des Gesetzes über unlauteren Wettbewerb strafrechtliche Verfolgung nach sich ziehen

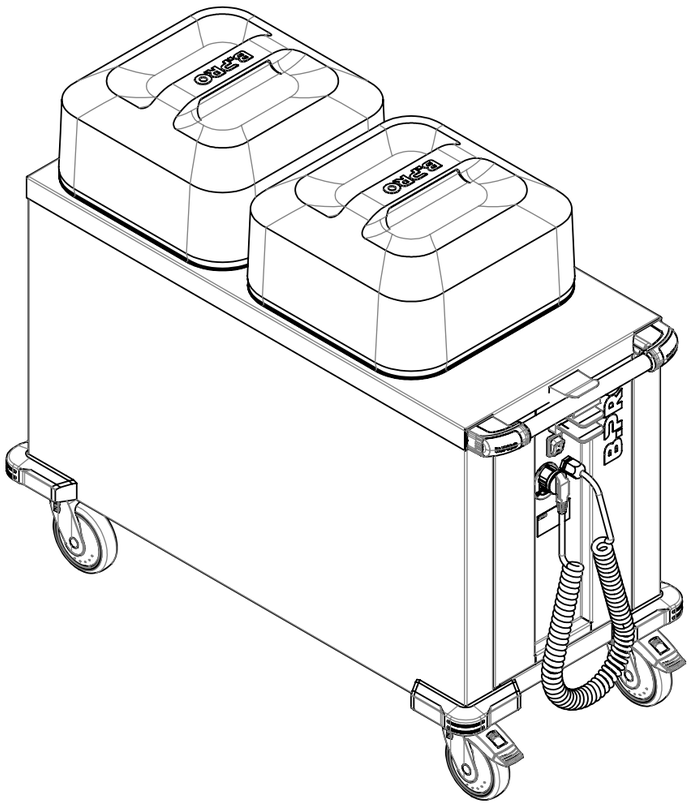

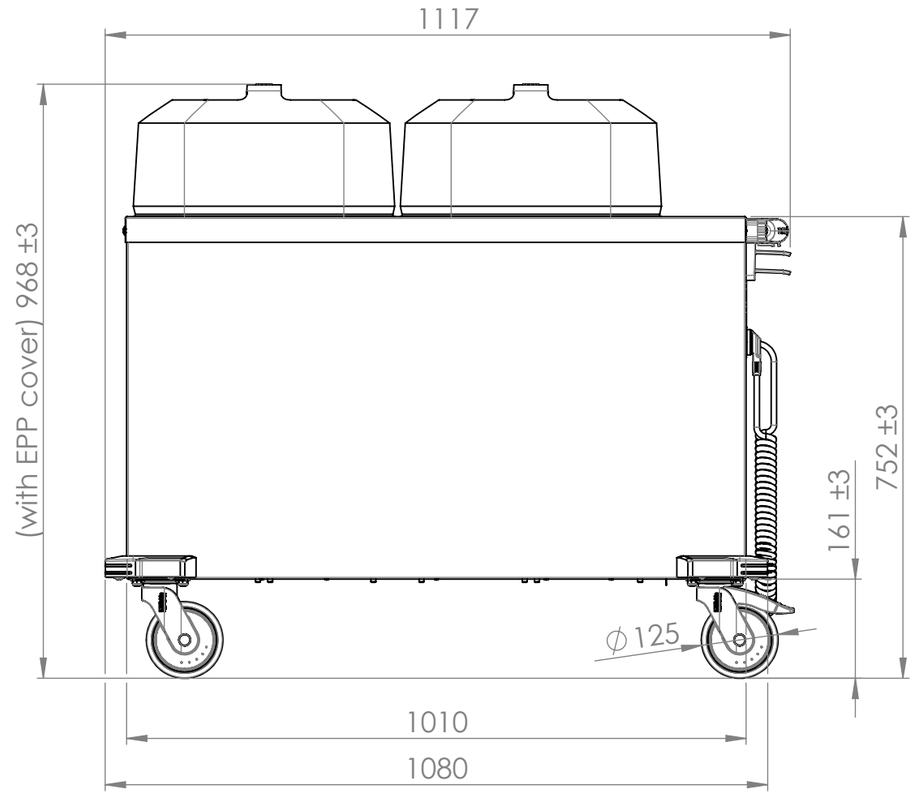

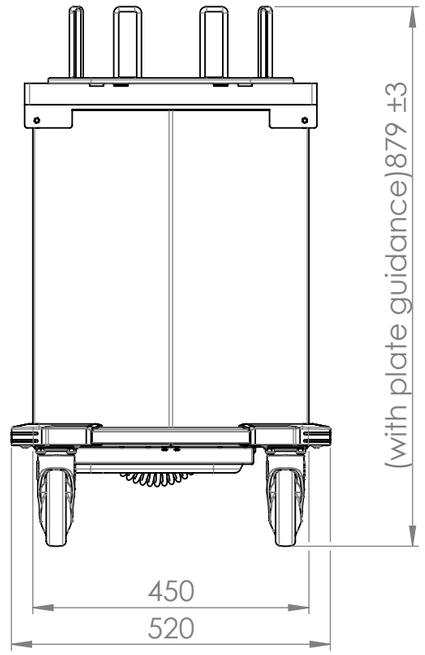

Capacity: ca. 120 plates
=> round plates Ø18-33cm
=>square plates max. size: 28x28cm

Stacking height:
=> with cover: 650mm
=> without cover: 635mm

Weight: ca. 70kg

Power: 1,5kW
Electric connection: 220-240V/50-60Hz
Castors: synthetic acc. to DIN 18867-8

Index	Rev.-No.	Description of modification	Date	Name
1				

B.PRO

Scale	M 1:10	Group	100	Status	freigegeben	Document type	KDI	Std. paper-size A3
		Material				Surface		

		Date	Name		
Tolerances according to ISO 2768-cL	Drawn	02.06.2025	KeselC	Document item-no.	2000327000.01
	Checked	29.09.2025	KüblerD	SAP material-no.	00575628
	Approved	29.09.2025	KüblerD		

Origin

Description

TS-UH2 Kids

Notice:

2000327443 Sheet 1 of 1

A3_BP_V07 - 01.07.2021