© This drawing may without our consent neither duplicated, still third persons submitted or handed over. Offences can after §18 of the Law over mean competition criminal pursuit to involve.

Ausgedruckte Zeichnung unterliegt nicht dem Änderungsdienst!
Printed Drawing is not automatically updated!

© Diese Zeichnung darf ohne unsere Einwilligung weder vervielfältigt, noch dritten Personen vorgelegt oder ausgehändigt werden. Zuwiderhandlungen können nach §18 des Gesetzes über unlauteren Wettbewerb strafrechtliche Verfolgung nach sich ziehen

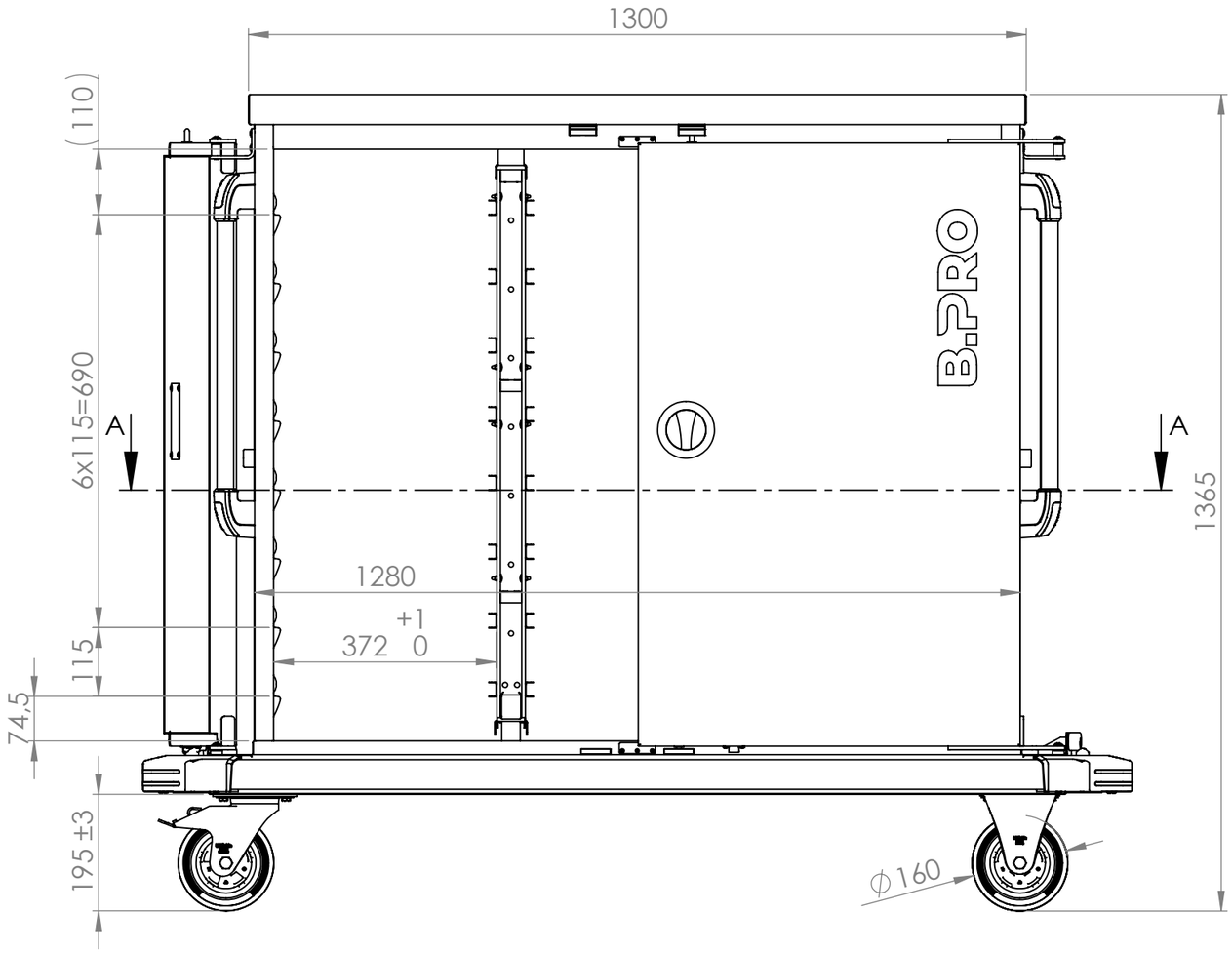

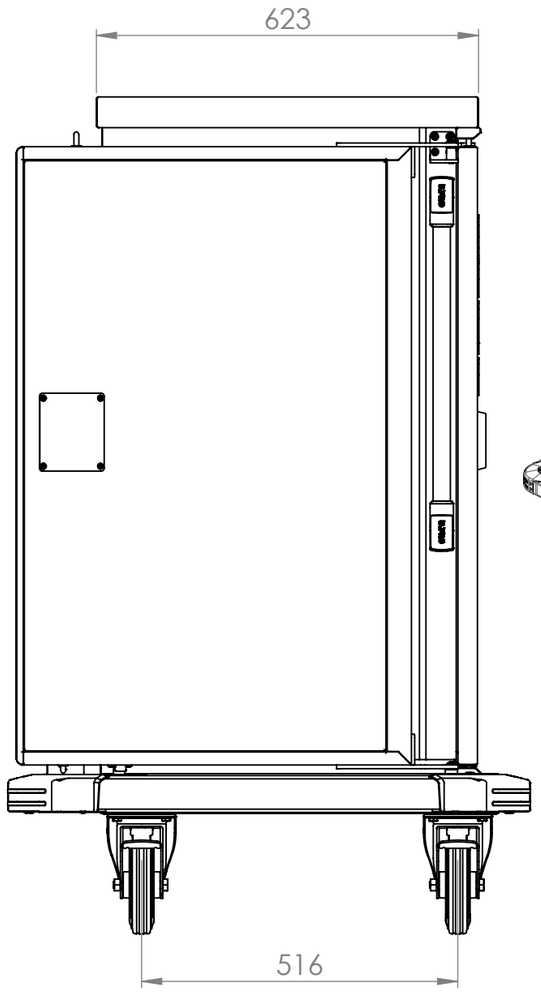

1:20

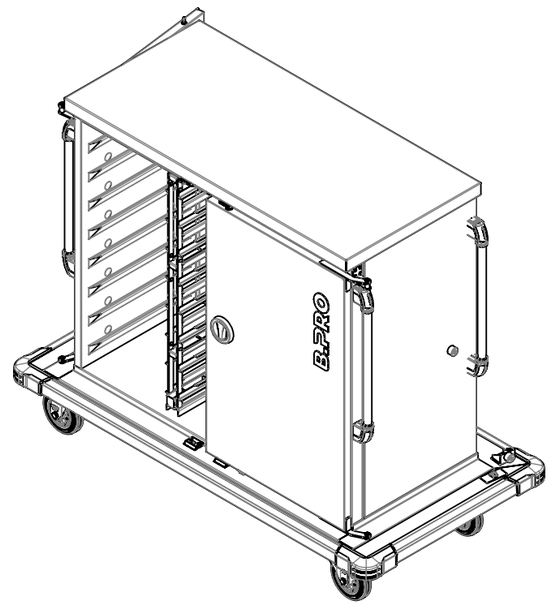

A-A

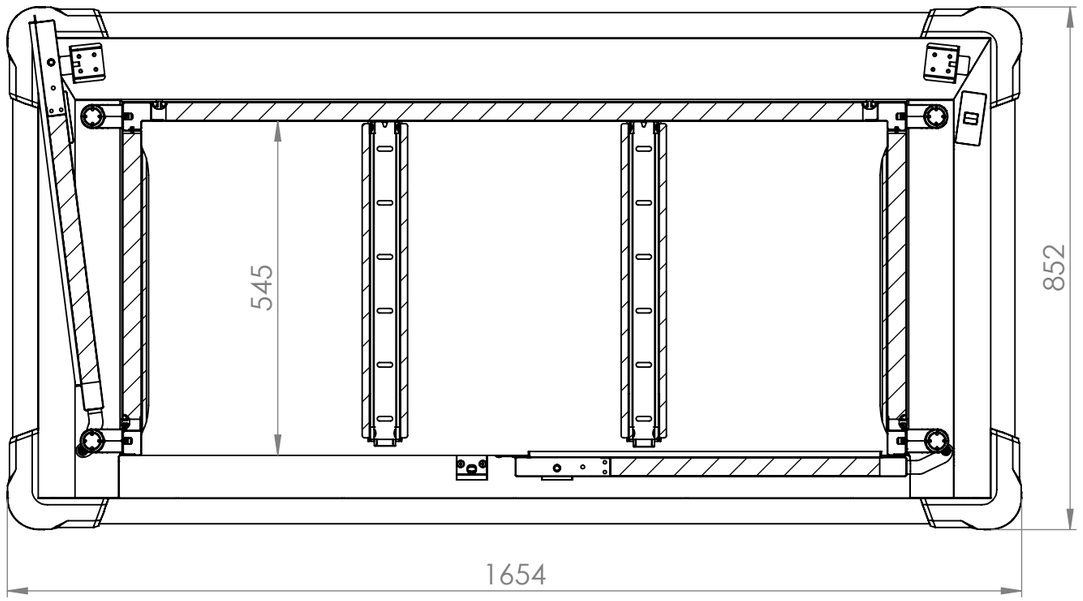

Castors: zinc-plated
HS - Hygienic design
Maximum capacity: 24 EN trays

Index	Rev.-No.	Description of modification	Date	Name
1				

B.PRO	Scale	M 1:10	Group	110	Status	freigegeben	Document type	KDI	Std. paper-size A3
	Material						Surface		

		Date	Name		
Tolerances according to ISO 2768-cL	Drawn	15.04.2025	AdamekM	Document item-no.	2000326128.01
	Checked	10.06.2025	MartynekR	SAP material-no.	00575579
	Approved	10.06.2025	MartynekR		

Origin

Description

TTW-PK 24-115 DDE
TTW-PK 24-115 DDE
TTW-PK 24-115 DDE

Notice:

2000320996 | Sheet 1 of 1

A3_BP_V07 - 01.07.2021