© This drawing may without our consent neither duplicated, still third persons submitted or handed over. Offences can after §18 of the Law over mean competition criminal pursuit to involve.

Ausgedruckte Zeichnung unterliegt nicht dem Änderungsdienst!
Printed Drawing is not automatically updated!

© Diese Zeichnung darf ohne unsere Einwilligung weder vervielfältigt, noch dritten Personen vorgelegt oder ausgehändigt werden. Zuwiderhandlungen können nach §18 des Gesetzes über unlauteren Wettbewerb strafrechtliche Verfolgung nach sich ziehen

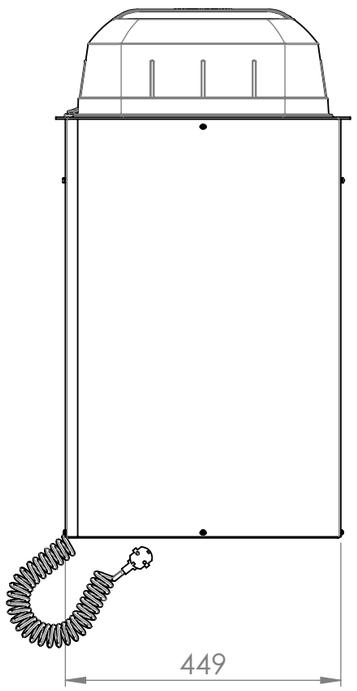

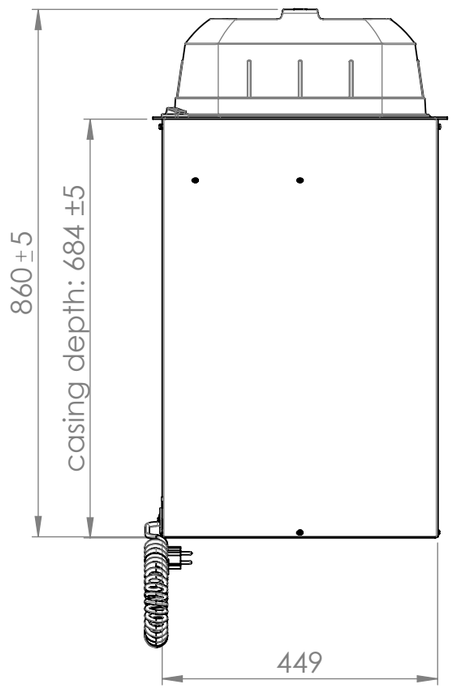

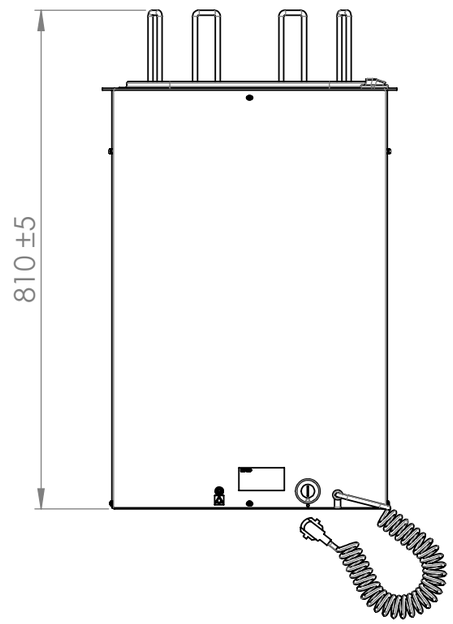

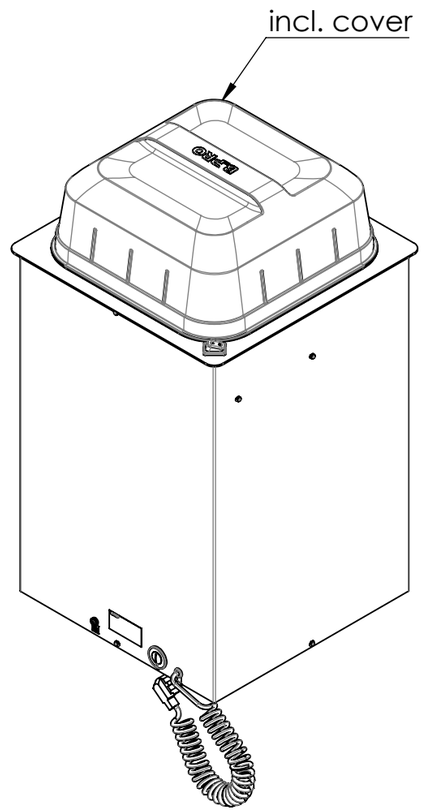

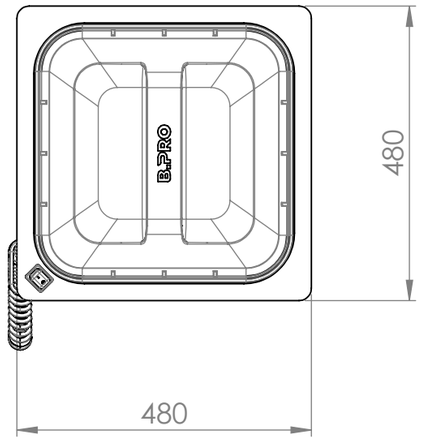

Capacity: ca. 70 plates
=> round plates Ø18-33cm
=>square plates max. size: 28x28cm

Stacking height:
=> with cover: 685mm
=> without cover: 670mm

Weight: ca. 31kg
Payload: max. 65kg

Power: 0,825kW
Electric connection: 220-240V / 50-60Hz

Index	Rev.-No.	Description of modification	Date	Name
1	322.076.21			

B.PRO

Scale	M 1:10	Group	100	Status	freigegeben	Document type	KDI
Material						Surface	
Std. paper-size	A3						

Tolerances according to ISO 2768-cL		Date	Name	Document item-no.	2000245818.04
	Drawn	01.09.2021	MaricD		
	Checked	13.10.2021	SüßmannH	SAP material-no.	00573782
	Approved	13.10.2021	SüßmannH		

Origin

Description

TSE-H1 18-33 ET:684

Notice:

2000125345 Sheet 1 of 1

A3_BP_V07 - 01.07.2021