© This drawing may without our consent neither duplicated, still third persons submitted or handed over. Offences can after §18 of the law over mean competition criminal pursuit to involve.

Ausgedruckte Zeichnung unterliegt nicht dem Änderungsdienst!
Printed Drawing is not automatically updated!

© Diese Zeichnung darf ohne unsere Einwilligung weder vervielfältigt, noch dritten Personen vorgelegt oder ausgehändigt werden. Zuwiderhandlungen können nach §18 des Gesetzes über unlauteren Wettbewerb strafrechtliche Verfolgung nach sich ziehen.

Diese ZEICHNUNG unterliegt NICHT dem ÄNDERUNGSDIENST

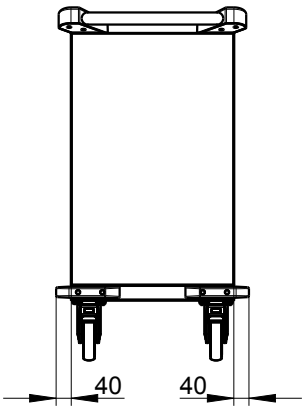

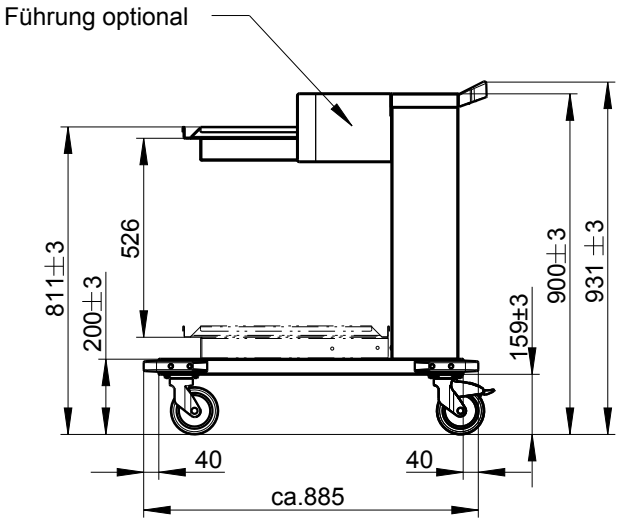

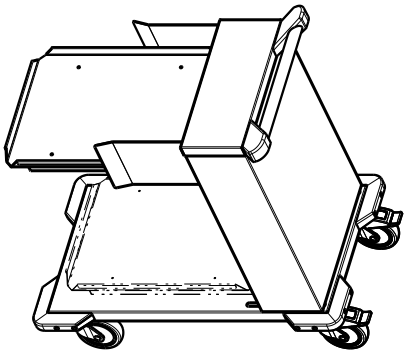

1:20

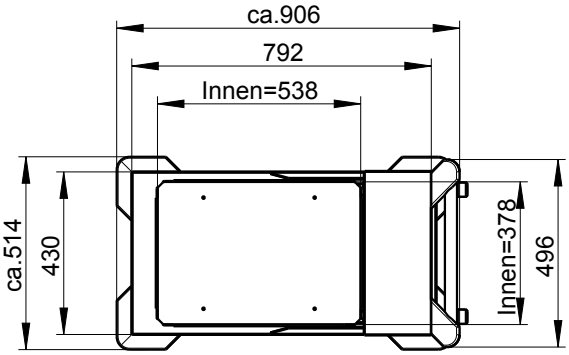

Kapazität: 100 Tabletts
Stapelhöhe: 700mm
Leergewicht: ca. 35kg
Zuladung: max.100kg

Index	Änd.-Nr./Rev.-No.	Änderungsbeschreibung / description of modification	Datum / date	Name / name
1	xx	xx	xx	xx

Nicht tolerierte Maße nach non tolerated dimensions acc. to
ISO 2768-1
mittel
Form- und Lagetoleranzen nach geometric tolerances according to
ISO 2768-2-K

Maßstab scale	M 1:20	Bereich Group	100	Status	F0	Unterlagenart document type	AZ
DIN-Format std. paper-size	A4						

Werkstoff / material: nach Stü.Li.
Oberfläche / surface

	Datum / date	Name / name
gezeich./drawn	28.10.2003	HIPPW
geprüft/checked	22.10.2015	DE00100384
geneh./approved	28.10.2015	DE00102936

Dokument-Nr. document-no.: 1000063538,000,01
zugewiesene Mat.-Nr. assigned item-no.: 00362747
Bemerkung / notice

BLANCO PROFESSIONAL
BLANCO Professional GmbH + Co KG
Flehinger Straße 59
75038 Oberderdingen
Deutschland

Benennung / description: Tablettspender CCE-A 54/38 INMOTION

Ursprung / origin: 572184

Ersatz für / replacement for
Blatt / sheet 1 von / of 1

A4H_BP_V03 - 09.01.2013